ΡΩΜΑΪΚΟ 2014

Οδηγίες Τοποθέτησης



ΧΑΛΚΙΣ
ΒΑΒΟΥΛΙΩΤΗΣ • ΓΟΥΝΑΡΗΣ • ΜΗΤΑΚΗΣ
ΑΝΩΝΥΜΟΣ ΒΙΟΜΗΧΑΝΙΚΗ & ΕΜΠΟΡΙΚΗ ΕΤΑΙΡΙΑ ΕΙΔΩΝ ΚΕΡΑΜΟΠΟΙΙΑΣ

ΡΩΜΑΪΚΟ 2014

ΧΑΡΑΚΤΗΡΙΣΤΙΚΑ



Διαστάσεις: 25,5 x 42 cm

Τεμ/m^2: 14

Τεμ/Παλέτα: 280

Βάρος/Τεμάχιο: 2,8 kg (περίπου)

Βάρος/Παλέτα: 784 kg (περίπου)

Απόσταση ανάμεσα στα καδρόνια: 35 cm

Ελάχιστη κλίση στέγης: 30% (17°)

ΤΟΠΟΘΕΤΗΣΗ

1. Στέγη

Η στέγη πάνω στην οποία τοποθετούνται τα κεραμίδια μπορεί να είναι είτε απλής είτε διπλής μόνωσης. Τα κύρια στοιχεία από τα οποία αποτελείται μια στέγη είναι η δοκός, το πέτσωμα, η αναπνέουσα μεμβράνη, το πηχάκι, το καδρόνι και η μόνωση.

Η **μόνωση** είναι κατά προτίμηση εξηλασμένη πολυστερίνη (XPS) και προτείνεται να έχει ύψος περίπου 1 cm πιο μικρό από το ύψος που έχει το καδρόνι, προκειμένου να αερίζεται και να μην εμποδίζει τη σωστή τοποθέτηση του κεραμιδιού πάνω στα καδρόνια.

Το **πέτσωμα** μπορεί να είναι είτε ραμποτέ (για εμφανή στέγη) είτε σκουρέτο (για μη εμφανή στέγη).

Το **καδρόνι** έχει συνήθως διαστάσεις 5cm x 5cm και είναι εμποτισμένο (κυρίως σε μη εμφανή στέγη), ώστε να έχει μεγαλύτερη διάρκεια ζωής και να προστατεύεται από παράγοντες που μπορούν να επηρεάσουν την αντοχή του.

Η **αναπνέουσα μεμβράνη** προτείνεται να είναι διπλής επίστρωσης και να σχηματίζει μια κοίλη επιφάνεια μεταξύ των στηριγμάτων της, έτσι ώστε να φεύγει ευκολότερα το νερό σε περίπτωση που εισχωρήσει μέσα.

Στην περίπτωση που κάτω από την στέγη υπάρχει σοφίτα (εμφανής στέγη), τότε προτείνεται να εφαρμοστεί διπλή μόνωση στην στέγη.

Στην περίπτωση που έχουμε πλάκα (μη εμφανής στέγη), εφαρμόζεται απλή μόνωση. Για τον αερισμό της στέγης και προκειμένου να αποφευχθεί η ζέστη, η υγρασία και η ανάπτυξη μυκήτων, προτείνεται σε 4 σημεία της στέγης να δημιουργηθούν ανοίγματα κάτω από τα κεραμίδια (σημεία χωρίς μόνωση και χωρίς αναπνέουσα μεμβράνη), ώστε να υπάρχει η δυνατότητα ροής του αέρα.

Τα δύο διαφορετικά είδη στέγης και τα στοιχεία που τις αποτελούν με βάση τη μόνωση (απλή ή διπλή) είναι τα ακόλουθα:

ΑΠΛΗ ΜΟΝΩΣΗ

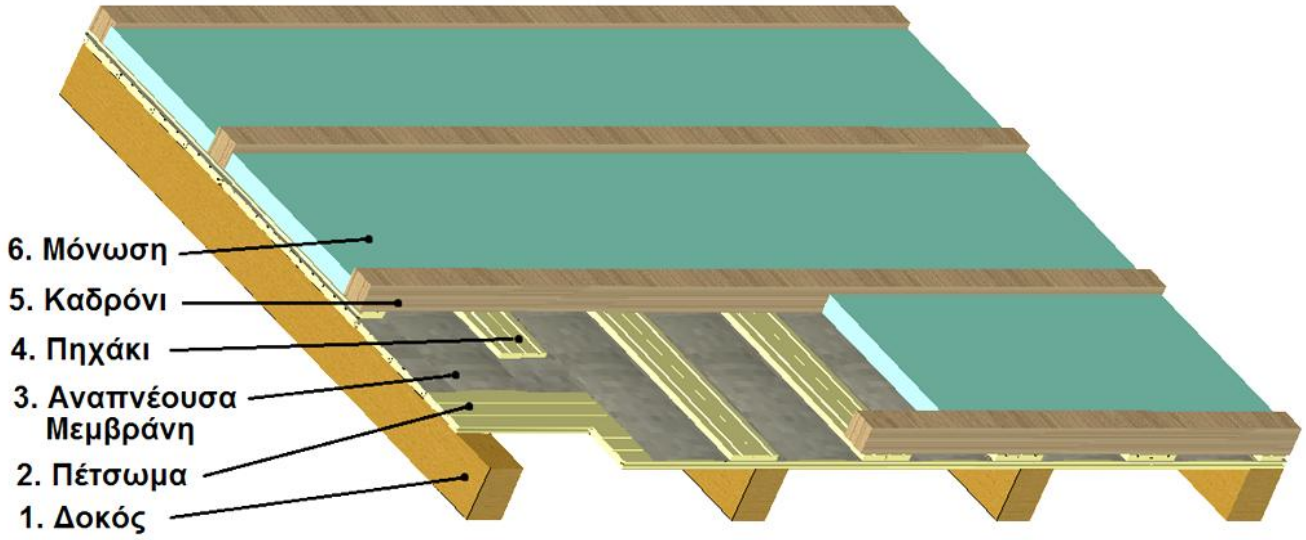

ΔΙΠΛΗ ΜΟΝΩΣΗ

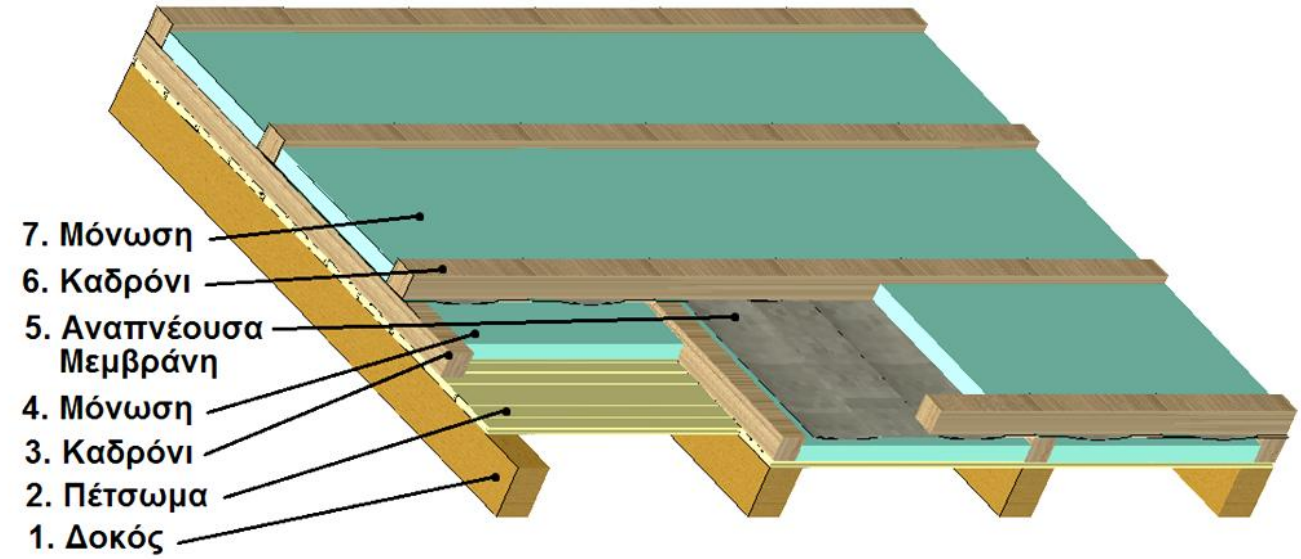

ΡΩΜΑΪΚΟ 2014

2. Κεραμίδια

Τα ρωμαϊκά 2014 τοποθετούνται με απόσταση ανάμεσα στα καδρόνια 35 cm.
Η απόσταση μεταξύ του πρώτου και του δεύτερου καδρονιού διαφέρει, ανάλογα με το αν τοποθετηθεί ή όχι υδρορροή στο τελείωμα της στέγης, ενώ μεταξύ των επόμενων καδρονιών η απόσταση παραμένει σταθερή. Εάν τοποθετηθεί υδρορροή, η απόσταση μεταξύ των δύο πρώτων καδρονιών θα πρέπει ενδεικτικά να είναι 31 cm, ενώ στην αντίθετη περίπτωση 28 cm.

Σχηματική αναπαράσταση είδους στέγης και αποστάσεων/κλίσεων

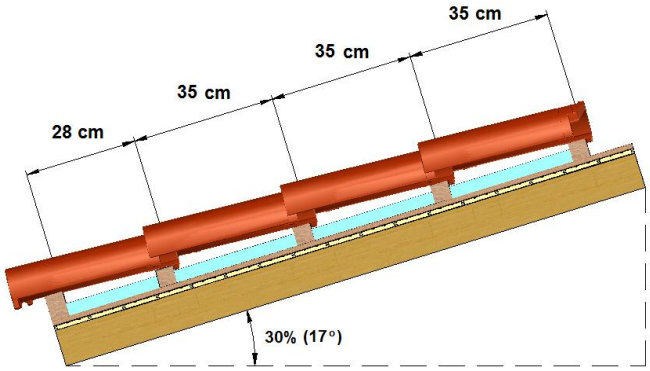

Στέγη απλής μόνωσης χωρίς υδρορροή

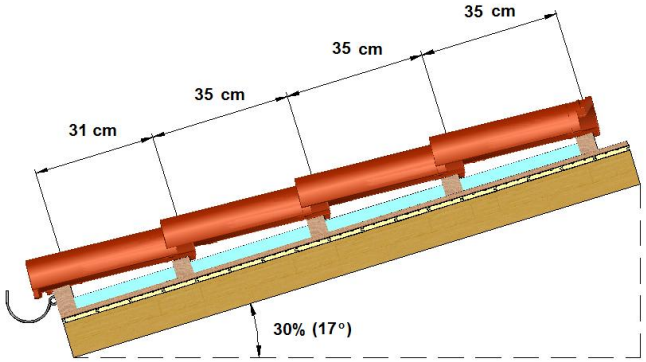

Στέγη απλής μόνωσης με υδρορροή

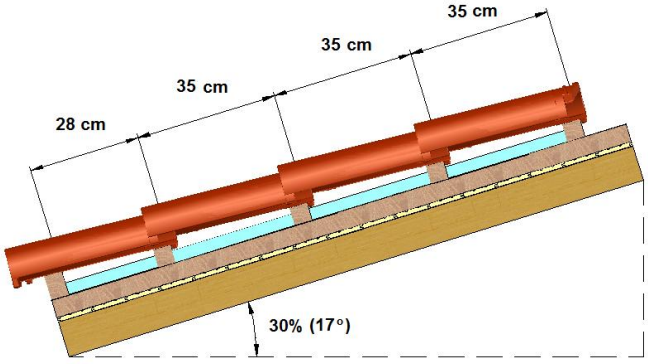

Στέγη διπλής μόνωσης χωρίς υδρορροή

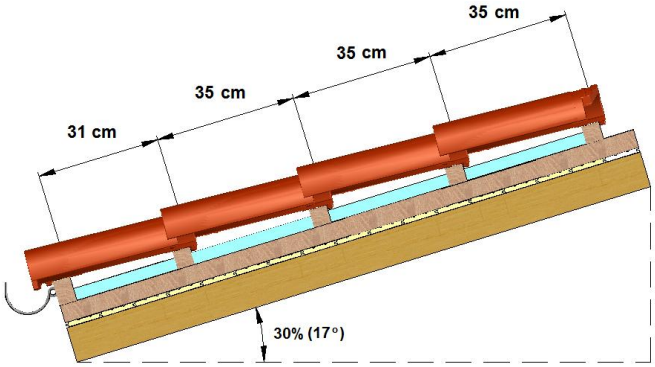

Στέγη διπλής μόνωσης με υδρορροή

Υπολογισμός κλίσης στέγης

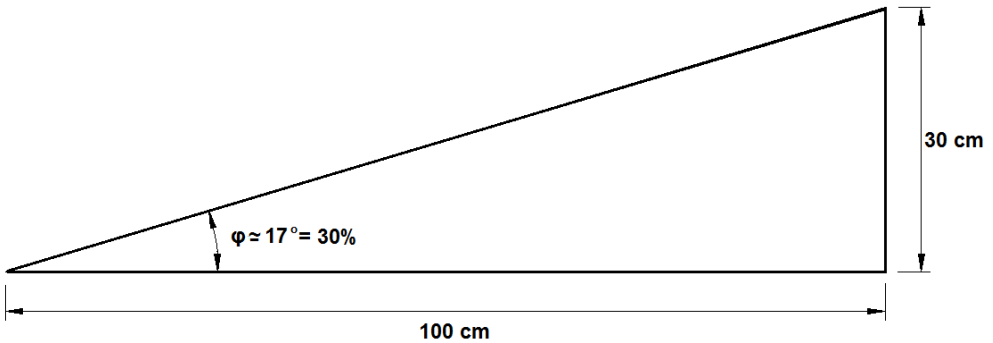

κλίση(%) = εφ(φ) x 100%

φ ≃ 17° ⇨ εφ(17°) = 0,30
⇨ κλίση = 30%

Τα ρωμαϊκά 2014 τοποθετούνται σε σειρές, ξεκινώντας από την κάτω δεξιά γωνία, όπως φαίνεται στο σχήμα:

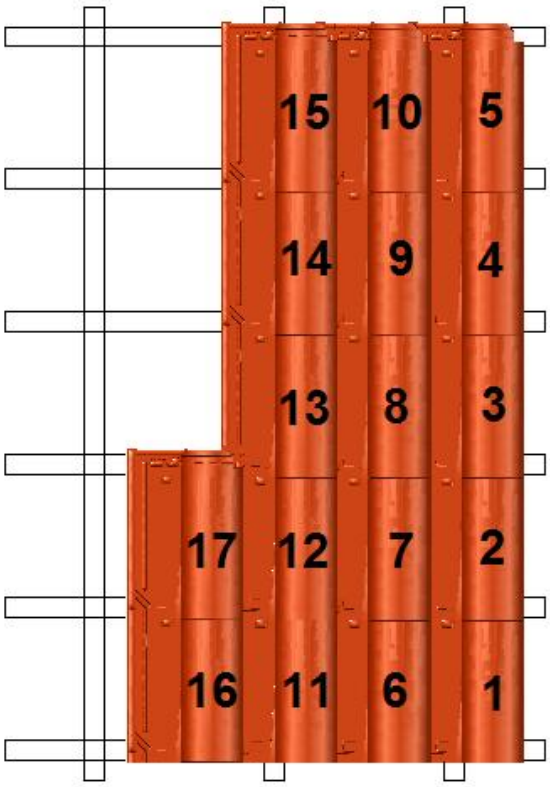

Εργοστάσιο Βασιλικού Ευβοίας
Βασιλικό Ευβοίας 340 02, Τηλ.: 22210 52839, 52811, 55080-1-2, Fax: 22210 53248
Εργοστάσιο Σχηματαρίου
63ο χλμ. Εθνικής Οδού Αθηνών - Λαμίας 320 09, Τηλ: 22620 59412, 59329, 59455-6-7, Fax: 22620 59356
E-mail: info@xalkis-sa.com , sales@xalkis-sa.com , **www.xalkis-sa.com**